ՀԱՏՈՒՅԹ 1 - 1

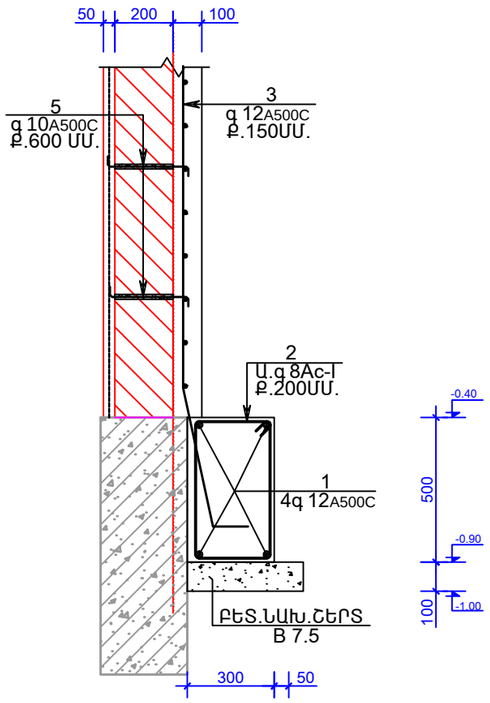

ՀԱՏՈՒՅԹ 2 - 2

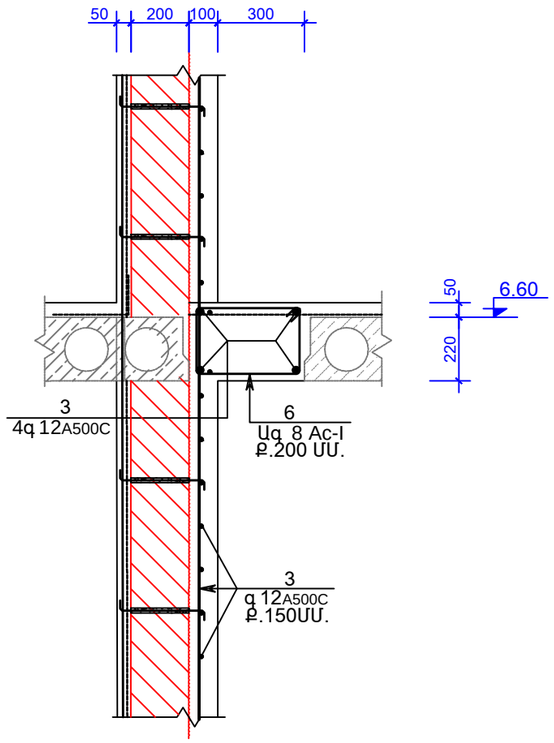

ՀԱՏՈՒՅԹ 3 - 3

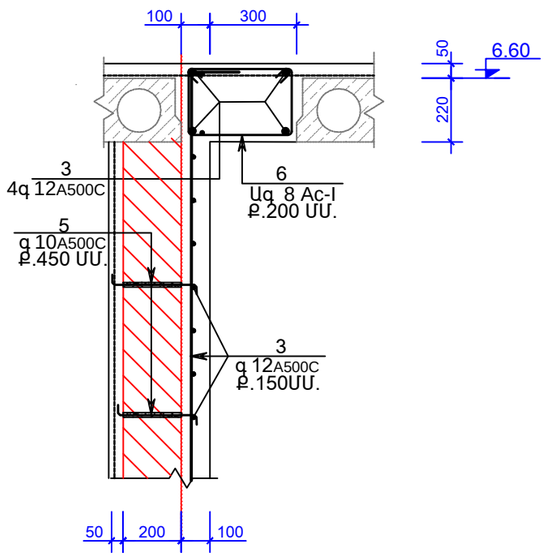

ԴԻՐՔ	ԷՍՔԻԶ
1	250 — 5500 — 250
2	350 — 550 — 250; 450
4	200 — 900; 900
5	100 — 250 — 100
6	320 — 450 — 230; 350

ՆՅՈՒԹԵՐԻ ՇԱԽՍԻ ՄԱՍՆԱԳԻՐ

ԴԻՐՔ	ՆՇԱՆԱԿՈՒՄ	ԱՆՎԱՆՈՒՄ	ՔԱՆԱԿ ՀԱՏ	ԷԼԵՄԵՆՏԻ ՔԱՇԸ	ԷԼԵՄ.ՔԱՇԸ ԿԳ	
		Ե/Բ ՇՐՋԱՆԱԿ«Գ»ԱՌԱՆՑՔՈՎ				
		ՀԻՄՆԱՅԻՆ ՀԵՇԱՆ				A500c 22.00 Ac - I 26.00
1		Φ 12A500C L = 6000.0 ՄՄ.	4	5.50ԿԳ.	22	
2		գ 8 Ac - I L = 1600 ՄՄ.	40	0.65ԿԳ.	26	
		ԲԵՏՈՆ B 25 V=1.50Մ .				
	ԲԵՏՈՆԻ ՆԱԽԱՊԱՏՐԱՍՏԱԿԱՆ ՇԵՐՏ B 7.5 V=0.25 Մ .					
		ԵՐԿԱԹԲԵՏՈՆԵ ՊԱՏ				A500c 621.00 Ac - I 33.00
3		Φ 12A500C L = 660ԳԾ.Մ.	-	-	590	
4		Φ 10A500C L = 2000.0 ՄՄ.	20	1.25ԿԳ.	25	
5		Φ 10A500C L = 450.0 ՄՄ.	20	0.30ԿԳ.	6	
6		գ 8 Ac - I L = 1350 ՄՄ.	60	0.55ԿԳ.	33	
		ԲԵՏՈՆ B 25 V=5.50Մ .				
	ՊԱՏԵՐԻ ԱՄՐԱՑՈՒՄԸ ՑԵՄԵՆՏ - ԱՎԱԶԵ ՍՎԱՂ ՀԱՍՏՈՒԹՅՈՒՆԸ՝ b=50 ՄՄ					Br - I 101.0
	ԱՄՐԱՆԱՑԱՆՑ ԵՑ - 1	գ 4Br-I/100X100/ S=48 Մ².		2.10ԿԳ.	101	
	ՑԵՄԵՆՏ - ԱՎԱԶԵ ՍՎԱՂ , V=2.40Մ					
	ՊՈԼԻՄԵՐՇԱՂԱԽԻ ՆԵՐԱՐԿՈՒՄ V = 0.030 Մ					
	ՇԱՂԱՓԵ ԱՆՑՔԵՐ գ 20ՄՄ,L = 450ՄՄ n =40ՀԱՏ,L = 200ՄՄ n =180ՀԱՏ					
	ԱԿՈՍՆԵՐԻ ԲԱՑՈՒՄ ՇԱՇԿԻ ՍԱԼԵՐՈՒՄ 5600x100x220ՄՄ ,V=0.25Մ .					

ՀԱՏՈՒՅԹ 4 - 4

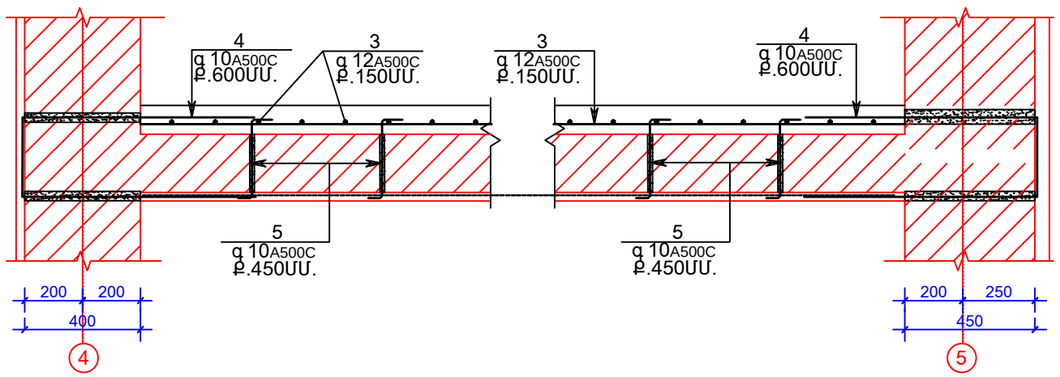

Տնօրեն	Մ.Հուսնյան		TSH-14 ԱՆՈՒՇԱՎԱՆԻ ՄԱՆԿԱՊԱՐՏԵԶԻ ՎԵՐԱԿԱՌՈՒՑՈՒՄ		
ՆԳՃ	Ն.Ստեփանյան				
Նախագծեց	Հ.Կարապետյան		ԿՈՆՍՏՐՈՒԿՏՈՐԱԿԱՆ ՄԱՍ	ՓՈՒԼ	ԹԵՐԹ	ԹԵՐԹԵՐ
Ստուգեց	Ն.Ստեփանյան			ԱՆ	Կ - 25	42
			ՀԱՏՈՒՅԹ 1 - 1-:- 4 - 4 ՆՅՈՒԹԵՐԻ ՇԱԽՍԻ ՄԱՍՆԱԳԻՐ	«ՄԱՌԱ ԵՎ ԴՈՒՍՏՐԵՐ» ՍՊԸ	